Sistemas de control / *Control systems*
Programador 4 canales / *4 channels controller*
RCR-4-4

Progamador vía radio de 4 canales para controlar LEDs RGB/RGBW. Permite controlar 4 zonas de forma independiente.
Selector de color. Selección de 10 escenas que incluyen cambios de color.
Permite memorizar 2 escenas diferentes.
Conserva memoria de estado y posición.
Incluye soporte.
Funciona a 12 y 24V. Alcance 20m.

4 channels wireless controller for RGB/ RGBW LEDs.
It allows to control 4 zones independently. Color selector. Selection of 10 scenes including colour changes. It allows to memorize 2 diferents scenes.
Preserves state and position memory.
Includes support.
It operates at 12 and 24V. Remote distance 20m.

5 Warranty Years

EMC

LVD

2.4G Wireless

Características técnicas / *Technical data*

Composición / *Composition*	Mando a distancia / *Remote control*	RC-4-4
	Receptor / *Receiver*	RE-4-3,5A
IP		20
Voltaje entrada / *Input voltage*		DC 12/24V
Voltaje salida / *Output voltage*		DC 12/24V
Corriente / *Current*		4x3,5A
Potencia / *Power*		Máx. 4x42W / 4x84W
Temperatura funcionamiento / *Operating temperature*		-30~55ºC
Temperatura almacenamiento / *Storage temperature*		-40~80ºC

- **Medidas** / *Dimensions*

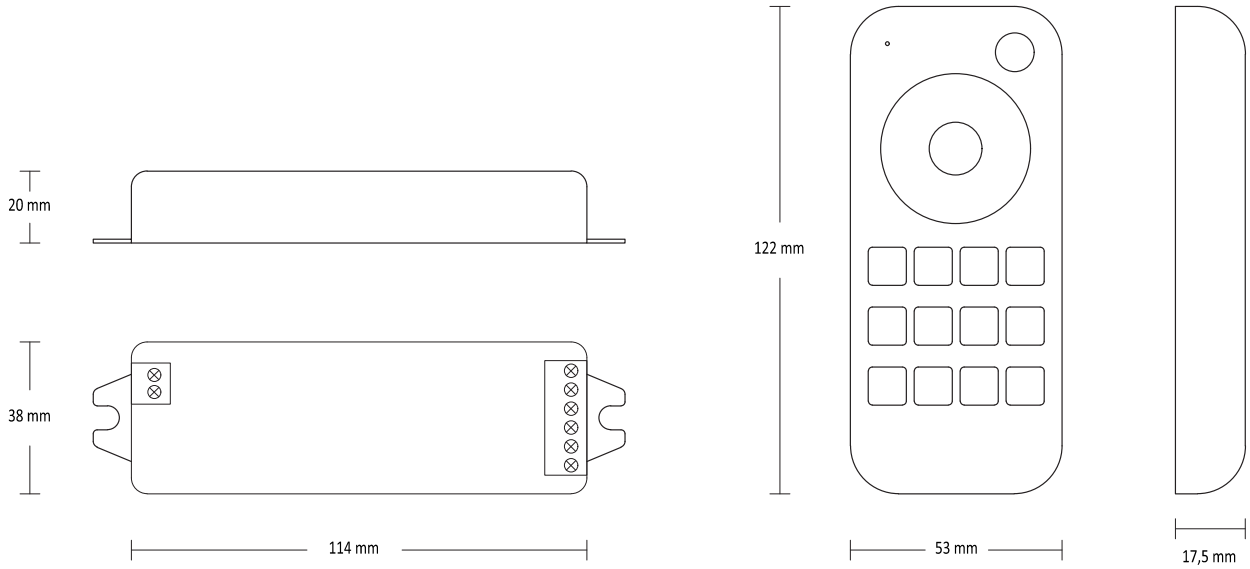

- **Instalación sin repetidor** / *Installation without repeater*

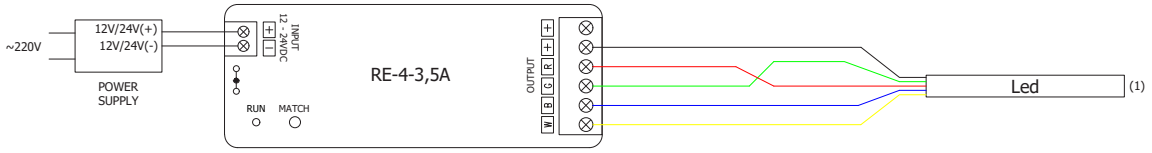

- **Instalación con repetidor** / *Installation with repeater*

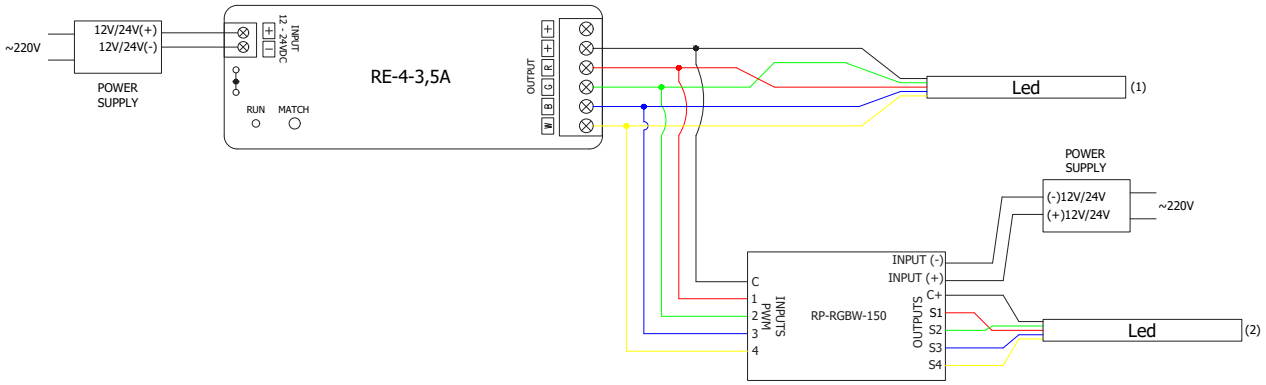

- **Instalación con más de un repetidor** / *Installation with more than one repeater*

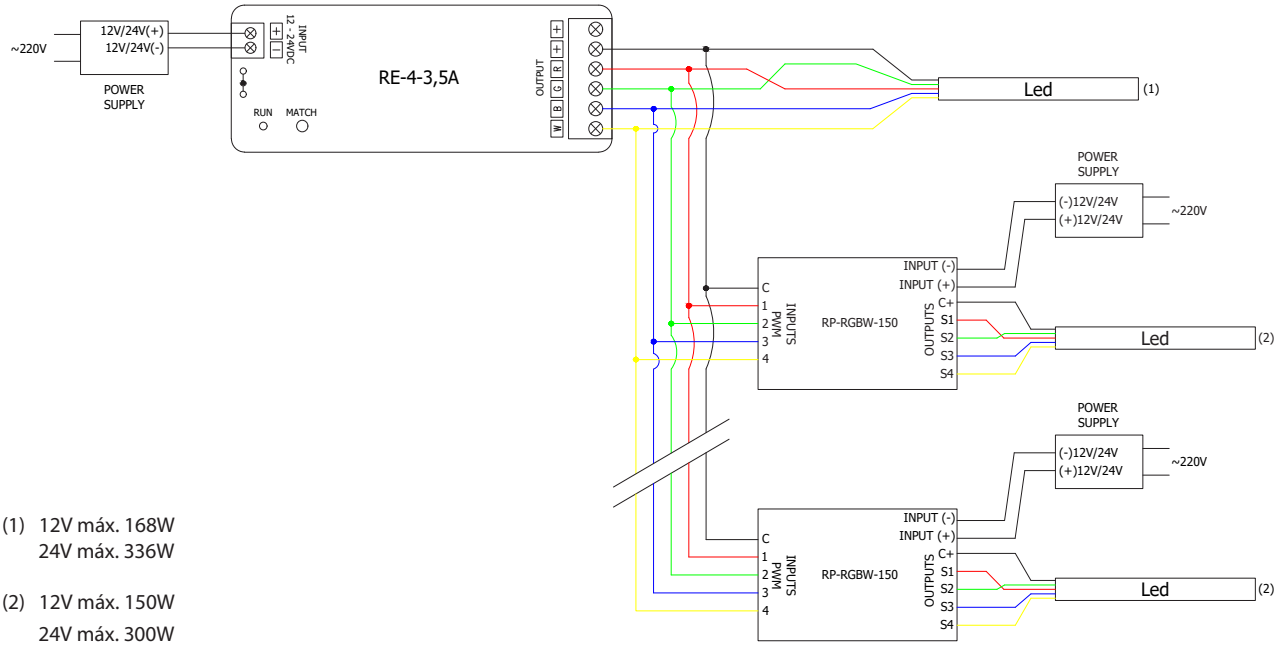

(1) 12V máx. 168W
24V máx. 336W

(2) 12V máx. 150W
24V máx. 300W

- **Funcionamiento** / *Working*

· **Zonas** / ***Zones:***
Pulsación corta: Encendemos la zona / *Short Press: Turn on zone light.*
Pulsación larga (2s): Apagamos la zona / *Long Press (2s): Turn off zone light.*
Pulsando diferentes zonas: Controlamos esas zonas a la vez
Short Press multiple zone: Will control this zones sinchronously.

· **Canales** / ***Channels:***
Pulsación corta: ON/OFF color / *Short press: ON/OFF colour.*
Pulsación larga (1-6s): Ajustar brillo / *Long press (1-6s): Adjust brightness.*

· **Escenas predeterminadas** / ***Default scenes:***
Modo dinámico / *Dynamic mode:*
Pulsación corta: Cambio de escena (10 escenas) / *Short press: Change of scene (10 scenes).*
Pulsación larga (2s): Reproduce todas las escenas / *Long press (2s): Play all the scenes.*

Escenas / ***Scenes:***
1. RGB salto / *RGB jump*
1. RGB suave / *RGB smooth*
1. 6 saltos color / *6 color jump*
1. 6 colores suaves / *6 color smooth*
1. Amarillo, cyan y lila suaves / *Yellow, cyan and purple smooth*
1. RGB aparece y desaparece / *RGB fade in and out*
1. Rojo aparece y desaparece / *Red fade in and out*
1. Verde aparece y desaparece / *Green fade in and out*
1. Azul aparece y desaparece / *Blue fade in and out*
1. Blanco aparece y desaparece / *White fade in and out*

· **Ajustes /** ***Adjusts:***
Modo estático */ Static mode:*
Pulsación corta: Ajustar brillo (10 niveles) */ Short press: Adjust brightness (10 levels).*
Pulsación larga (1-6s): Ajuste continuo del brillo (256 niveles)
Long press (1-6s): Continuous brightness adjustment (256 scenes).
Modo dinámico */ Dynamic mode:*
Pulsación corta: Ajustar velocidad (10 niveles) */ Short press: Adjsut speed (10 levels).*
Pulsación larga: Ajustar velocidad, modo gradual */ Long press: Adjust speed, gradual mode.*

· **Escenas grabadas /** ***Recorded scenes:***
Pulsación corta: Activar escena */ Short press: Scene activate.*
Pulsación larga (2s): Grabar escena emitida */ Long press (2s): Record scene send out.*

⚠ **Advertencias** / *Warnings*

- La instalación y el mantenimiento del programador la deberá realizar personal cualificado.
- Este programador no es estanco, en instalaciones de exterior o con humedad deberá ir instalado en cajas estancas.
- La instalación en sitios con buena ventilación prolongará la vida útil del programador.
- Compruebe que la tensión de entrada y de salida están dentro de los parámetros indicados.
- Los picos de tensión pueden causar daños en el programador.
- Asegure que el cable utilizado en la instalación es de tamaño adecuado.
- Asegure que el cable hace contacto correctamente con el conector.
- Asegure que todas las conexiones de cable y las polaridades son correctas antes de conectar la alimentación.

- *The installation and maintenance of the controller must be carried out by qualified personnel.*
- *This controller is not watertight, in outdoor installations or with humidity it must be installed in watertight boxes.*
- *Installation in well ventilated areas will prolong the life of the controller.*
- *Check that the input and output voltage are within the indicated parameters.*
- *Voltage peaks can cause damage to the controller.*
- *Ensure that the cable used in the installation is of adequate size.*
- *Ensure that the cable makes proper contact with the connector.*
- *Ensure that all cable connections and polarities are correct before turning on the power.*